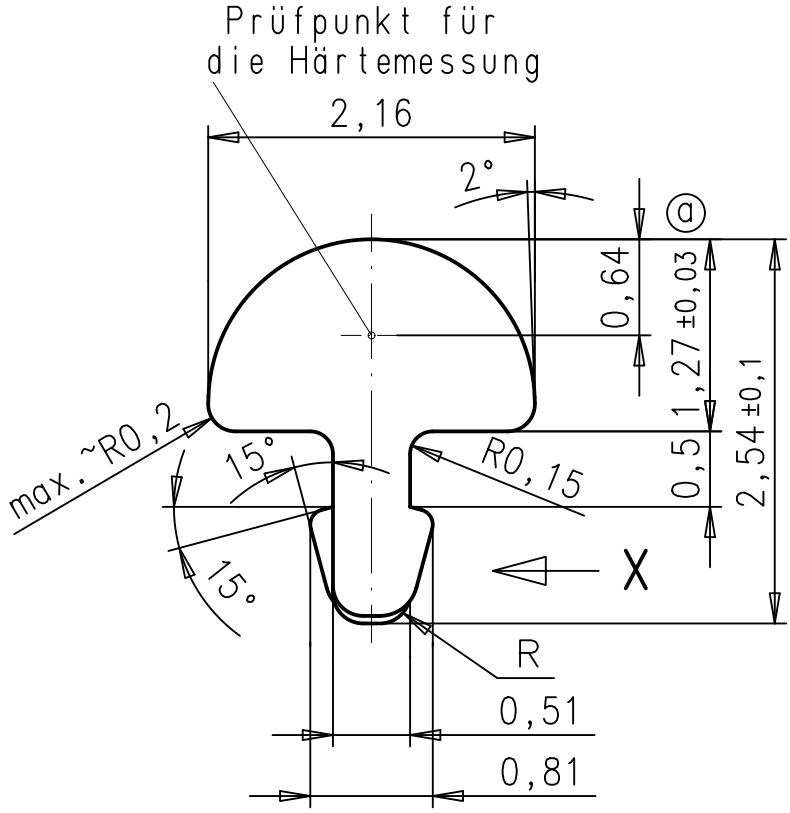

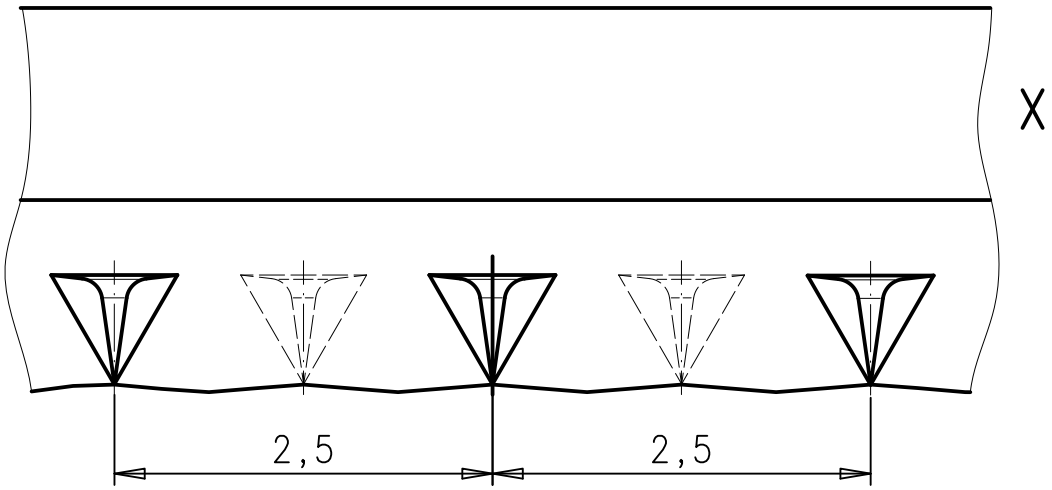

ⓖ				Freimaßtoleranz: ±0,05 ⓐ	Oberfläche:	Ferd. Wagner GmbH Pforzheim zapp
ⓕ						
ⓔ				Werkstoff:		
ⓓ						
ⓒ					Datum: / Name:	Benennung:
ⓑ				Bearbeitet:	03.02.09 / K.S.	Profil
ⓐ	1984	03.02.12	K.S.	Geprüft:	03.02.09 / D.K.	
Idx	Änd.-Nr.	Datum	Name	Kundenzeichnungs-Nr.:		Artikel-Nummer: / Blatt
Fläche: 2,90 mm²		Maßstab: 20:1		Zeichnungsnr.: 9751		9751 / 1/1
Erstverwendung:				Ers.f.		Ers. d.